トラスト企画
Trust Kikaku

業者様専用車輌報告書

（状態説明書）

No.	メーカー	車名	型式	形状・ドア数	評価点
5037	NISSAN	フェアレディZ	UA-Z33	3D	3.5
	初度登録年月	排気量	グレード		内装補助評価
	15 / 3 月	3500 cc	ベース	2WD	C

車検	X 年 X 月	シフト	FAT
走行	116,329 km		
外色	元色 シルバー ➡ 色替	カラーNo. KY0	冷房 AC
燃料	ガソリン	内装色 G	新車整備手帳（保証書付） 有
リサイクル預託金	12,870 円	乗員定数 2 人	※書類と一緒に保管して下さい

純正品				
	SR	純AW	PS	PW
	カワ	TV	ナビ	エアB

◎カスタム内容

ニスモ風 リアスポイラー

純正OP LEDテール

Z34用 レイズ19インチ ホイール

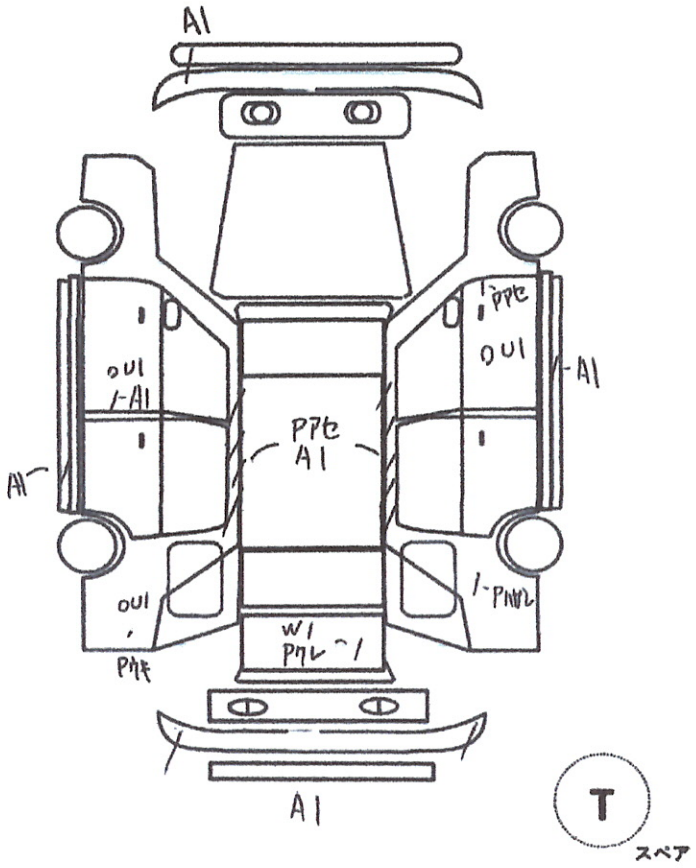

✔トラスト企画　検査員報告

内装にキズ汚れあります。

シート擦れあります。

下廻りサビあります。

A	U	B	P	W	S	C	G	×	××
キズ	凹	傷凹	要塗装	補修跡	サビ	腐食	飛石傷	要交換	交換

エンジン型式	VQ35DE
エンジン区分	NA
型式指定	11541
類別区分	0038

不具合内容

キズ・ヘコミ・補修箇所	電装系不具合
フロントバンパーにキズあります。	
右ドアにシミのような汚れあります。	
左右ドアに小さなヘコミあります。	
右リアフェンダーに補修跡あります。	
ルーフにキズあります。	
リアバンパーにキズあります。	
リアゲートに塗装割れ、キズあります。	
左リアフェンダーにヘコミあります。	

その他	オススメポイント
内装に汚れあります。	フルノーマル車両です！
ハンドルに擦れ、剥がれあります。	純正OPパーツ付いています！
シートに擦れ、ヘタリあります。	
右ドアインナーハンドルにキズあります。	
ルーフ廻りに塗装の色褪せあります。	

チェック	
社長	

5037