トラスト企画 Trust Kikaku

業者様専用車輌報告書

（状態説明書）

No.	メーカー	車名	型式	形状・ドア数	評価点
1100092	NISSAN	スカイライン GT-R	GF-BNR34	2D	4
	初度登録年月	排気量	グレード		内装補助評価
	11 / 2 月	2600 cc	GT-R	4WD	

車検 年 月	シフト
走行 106,462 km $	F6

外色	元色 / 色替	カラーNo.	冷房	AAC
	シルバー ➡	KR4		
燃料	ガソリン	内装色 グレー	新車整備手帳（保証書付）	有
リサイクル預託金	12,430 円	乗員定数 4 人		

※書類と一緒に保管して下さい

純正品	SR	純AW	PS	PW
	カワ	TV	ナビ	エアB

◎カスタム内容

NISMO フロントバンパー/NISMO Z-tune フロントフェンダー左右
NISMO サイドスカート左右/NISMO リアアンダースポイラー左右
NISMO リアアンダースポイラー左右/NISMO フェンダーカバー左右
NISMO R-tune カーボンボンネット/NISMO ピラーガーニッシュ
ガナドール エアロミラー/社外 カーボンリアウィングフラップ
NISMO GTテールランプ/社外 LEDハイマウントストップランプ
NISMO インタークーラー
HKSアルミインタークーラーパイピング
HKSスペシャルインテークパイピングキット
HKS強化アクチュエーター
HKS F-con V-proエアフロレス制御
HKS EVC 5
社外ラジエータークーリングパネル
REIMAX ステンレスマフラー
社外メタルキャタライザー
社外等長フロントパイプ
HKS HYPER MAXサスペンション
kansai サービス フロントタワーバー

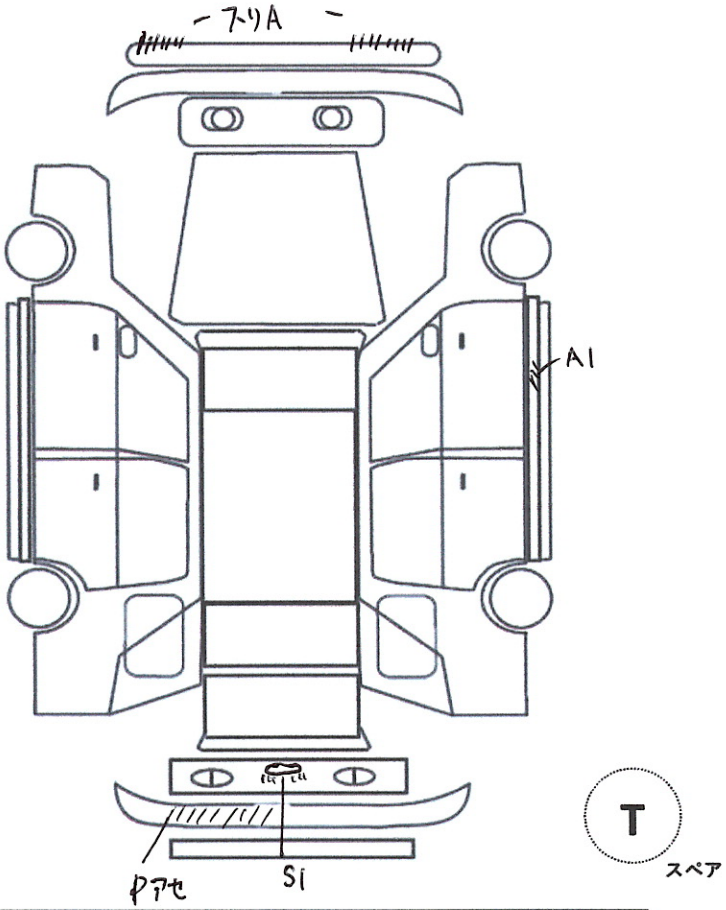

NISMO 320km フルスケールホワイトメーター歪有り
社外カーボンオーディオ、シフトパネル
NISMO GTシフトノブ
RECARO SR-3 セミバケットシート
NISMO キルスイッチタイプ シガーソケット
カロッツェリア 2DIN オーディオ
社外 アンプユニット、ウーファーユニット

✔トラスト企画　検査員報告
トランク上部錆有

エンジン型式	RB26DETT
エンジン区分	ターボ
型式指定	44504
類別区分	0443

A	U	B	P	W	S	C	G	X	XX
キズ	凹	傷凹	要塗装	補修後	サビ	腐食	飛石傷	要交換	交換

不具合内容

キズ・ヘコミ・補修箇所	電装系不具合
リップスポイラー下部 擦り傷有ります。	特に有りません。
リアウイング 塗装あせ有ります。	
ハイマウントストップランプ付近 錆有ります。	

その他	オススメポイント
	人気のZ-tune フェンダー装備！
	NISMO R-tune カーボンボンネット装備！
	人気のNISMO LMGT4 グロスブラック18インチ装備！
	NISMO 320kmホワイトメーター 交換歴有り！
	HKS F-con Vpro制御！EVC5 ブーストアップ仕様！
	HKS インテークパイピング装備！！
	内装程度良好！
	エンジン好調！

チェック	
社長	

1100092